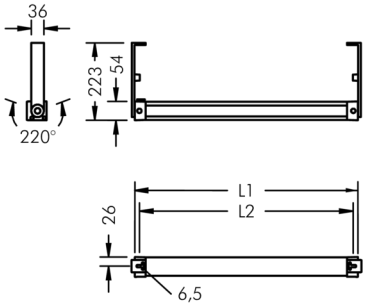

Ecoline

8 793 165 209

9 × 2,5 W, 1699 lm, 4000 K neutralweiß, 1-10V, wandflutend 12° / 108°
L1 = 962 mm, L2 = 915 mm

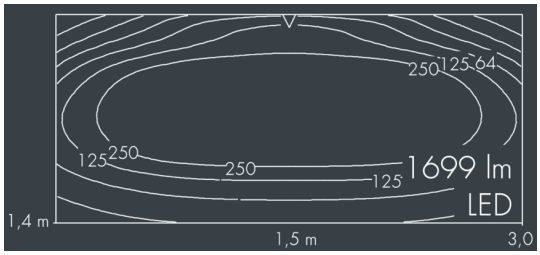

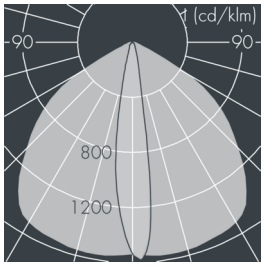

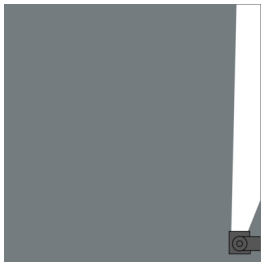

Auf Wunsch bieten wir die Leuchten in Sonderausführung an: Sonderfarben nach RAL, DB oder NCS in Polyesterpulverbeschichtung, Lichtfarben 2700 K oder weitere Lichtfarben, Ausführungen für erhöhte Umgebungstemperaturen.

Ausschreibungstext

Leuchtengehäuse aus Aluminiumprofil und hochkorrosionsbeständigem Aluminium-Druckguss AlSi12 (Leg. 230), Polyesterpulver beschichtet in hochwertig deckendem und UV-stabilen Schichtverfahren, Farbe: weiß RAL 9002, alle äußeren Stahlteile aus rostfreiem Edelstahl, Abdeckscheibe aus stoßfestem, UV stabilisiertem Polycarbonat mit bedruckter Teilsatinierung zur gleichmäßigen Lichtpunkt-Zerlegung, Silikondichtung, Verschluss mit 2 Edelstahlschrauben, Wandausleger: 2 Bohrungen Ø 6,5 mm, Abstand L2, Neigungsbereich: 220°, Kabelanschluss: M20, Anschlussklemme: 5-polig, hocheffiziente lichttechnische Optiken aus transparentem thermoplastischem Kunststoff für gezielte Beleuchtungsaufgaben, Betriebsgerät (1-10 V) eingebaut, CRI > 80, max 2 SDCM, Lebensdauer L90/B10 > 50.000 h, Halbstreuwinkel: 12° / 108°, Leuchtenlichtstrom: 1699 lm, Anschlussleistung: 23 W, System-Lichtausbeute 76 lm/W, Schutzart IP67, Schutzklasse I, Schlagfestigkeit IK10, Windangriffsfläche 0,1 m², Abmessungen (L×H×B): 962 × 58 × 54 mm, Gewicht 3.6 kg

Der modulare Aufbau der Leuchte ermöglicht den Austausch einzelner Komponenten. Das Produkt erfüllt die grundlegenden Anforderungen der anwendbaren EU-Richtlinien und des Produktsicherheitsgesetzes und trägt die Kennzeichnung CE und ENEC.

IP67 IK10

Spezifikationen

Anschlussleistung	23 W	Halbstreuwinkel	12° / 108°
System-Lichtausbeute	76 lm/W	Gehäusefarbe	weiß RAL 9002
Leuchtmittel	LED 4000 K	Anschlussleitung	Ø 6 – 10 mm
Farbwiedergabeindex	CRI > 80	Schutzart	IP67
Farbtoleranz	max 2 SDCM	Schutzklasse	I
Lebensdauer ta 25°C	L90/B10 > 50.000 h	Schlagfestigkeit	IK10
Betriebsgerät	1-10V	Windangriffsfläche	0,1m²
Eingangsspannung AC	110 – 240 V	Abmessung	962 × 58 × 54 mm
Eingangsspannung DC	195-	Gewicht	3,60 kg
Spannungsfestigkeit	2 kV L/N | 4 kV L/PE	Max. Umgebungstemp. ta	40°
Leuchten pro B16A / C16A	50 / 85		