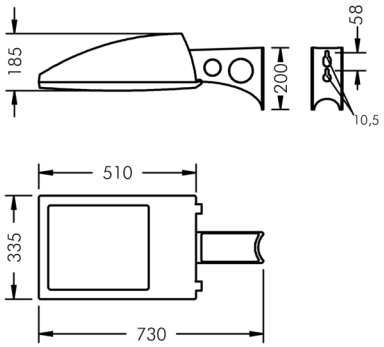

Fluxa B

8 275 145 009

Für Halogen-Metalldampflampen (HIT-DE)

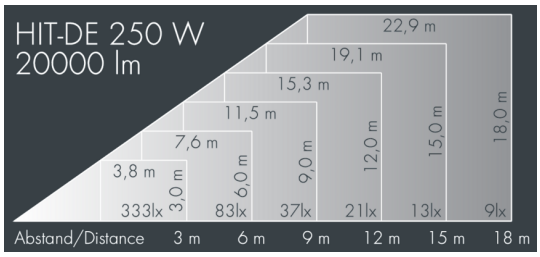

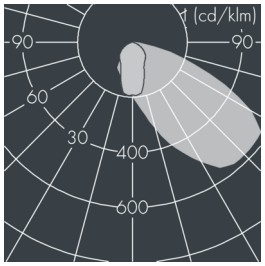

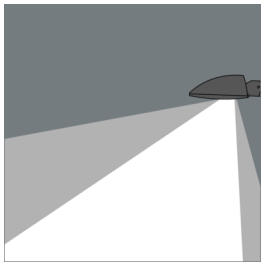

Auf Wunsch bieten wir die Leuchten in Sonderausführung an: Sonderfarben nach RAL, DB oder NCS in Polyesterpulverbeschichtung, Lichtfarben 2700 K oder weitere Lichtfarben, Ausführungen für erhöhte Umgebungstemperaturen.

Ausschreibungstext

Leuchtengehäuse aus hochkorrosionsbeständigem Aluminium-Druckguss AlSi12 (Leg. 230), Polyesterpulver beschichtet in hochwertig deckendem und UV-stabilen Schichtverfahren, Farbe: schwarz RAL 7021, alle äußeren Stahlteile aus rostfreiem Edelstahl, temperaturwechselbeständiges Sicherheitsglas (ESG) - einseitig entspiegelt, Silikondichtung, Verschluss mit 2 Edelstahlschrauben, Ausleger 230 mm: 2 Bohrungen Ø 10,5 mm, Abstand 58 mm, Kabelanschluss: M20, Anschlussklemme: 3-polig, asymmetrischer Aluminiumreflektor hochglänzend, Vorschaltgerät und Zündgerät eingebaut, unkompensiert, Kompensation auf Anfrage, Leuchtenlichtstrom: 20000 lm, Anschlussleistung: 250 W, System-Lichtausbeute 72 lm/W, Schutzart IP54, Schutzklasse I, Schlagfestigkeit IK09, Windangriffsfläche 0,19 m², Abmessungen (L×H×B): 730 × 185 × 335 mm, Gewicht 14.7 kg

Der modulare Aufbau der Leuchte ermöglicht den Austausch einzelner Komponenten. Das Produkt erfüllt die grundlegenden Anforderungen der anwendbaren EU-Richtlinien und des Produktsicherheitsgesetzes und trägt die Kennzeichnung CE.

IP 54 IK09

Spezifikationen

Anschlussleistung	250 W
System-Lichtausbeute	72 lm/W
Leuchtmittel	LED 4000 K
Betriebsgerät	on / off
Gehäusefarbe	schwarz RAL 7021
Anschlussleitung	Ø 8 – 15 mm
Schutzart	IP54
Schutzklasse	I
Schlagfestigkeit	IK09
Windangriffsfläche	0,19m²
Abmessung	730 × 185 × 335 mm
Gewicht	14,70 kg