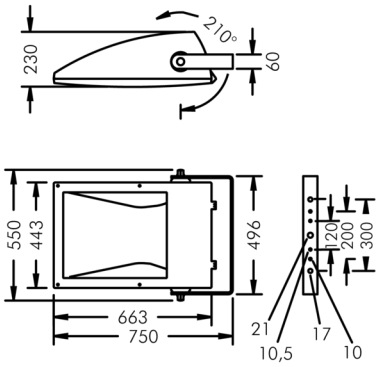

Fluxa C

8 277 048 009

Für

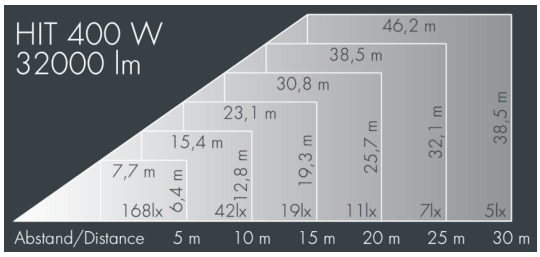

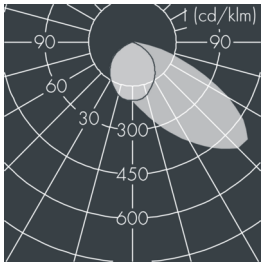

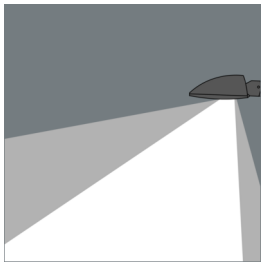

Auf Wunsch bieten wir die Leuchten in Sonderausführung an: Sonderfarben nach RAL, DB oder NCS in Polyesterpulverbeschichtung, Lichtfarben 2700 K oder weitere Lichtfarben, Ausführungen für erhöhte Umgebungstemperaturen.

Ausschreibungstext

Leuchtengehäuse aus hochkorrosionsbeständigem Aluminium-Druckguss AlSi12 (Leg. 230), Polyesterpulver beschichtet in hochwertig deckendem und UV-stabilen Schichtverfahren, Farbe: schwarz RAL 7021, alle äußeren Stahlteile aus rostfreiem Edelstahl, temperaturwechselbeständiges Sicherheitsglas (ESG) - einseitig entspiegelt, Silikondichtung, Verschluss mit 4 Edelstahlschrauben, Montagebügel aus beschichtetem Aluminium mit Neigungsskala: 4 Bohrungen Ø 9,5 mm, Abstand 120 mm (200 mm), 2 Bohrungen Ø 16,5 mm, Abstand 300 mm, 1 Mittelloch Ø 21 mm, Neigungsbereich: 210°, Kabelanschluss: M20, Anschlussklemme: 3-polig, asymmetrischer Aluminiumreflektor hochglänzend, Vorschaltgerät und Zündgerät eingebaut,
unkompensiert, Kompensation auf Anfrage, Leuchtenlichtstrom: 32000 lm, Anschlussleistung: 400 W, System-Lichtausbeute 73 lm/W, Schutzart IP54, Schutzklasse I, Windangriffsfläche 0,28 m², Abmessungen (L×H×B): 730 × 230 × 430 mm, Gewicht 24.8 kg

Der modulare Aufbau der Leuchte ermöglicht den Austausch einzelner Komponenten. Das Produkt erfüllt die grundlegenden Anforderungen der anwendbaren EU-Richtlinien und des Produktsicherheitsgesetzes und trägt die Kennzeichnung CE.

IP 54

Spezifikationen

Anschlussleistung	400 W
System-Lichtausbeute	73 lm/W
Betriebsgerät	on / off
Gehäusefarbe	schwarz RAL 7021
Anschlussleitung	Ø 8 – 15 mm
Schutzart	IP54
Schutzklasse	I
Windangriffsfläche	0,28m²
Abmessung	730 × 230 × 430 mm
Gewicht	24,80 kg