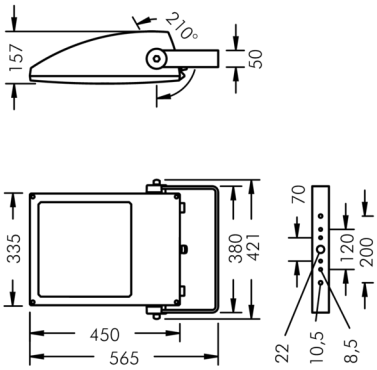

Fluxa B

8 289 045 069

2 × 79 W, 13843 lm, 4000 K neutralweiß, asymmetrisch 53°

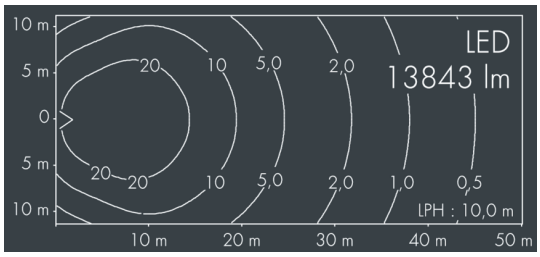

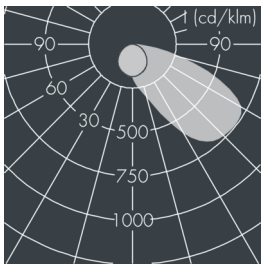

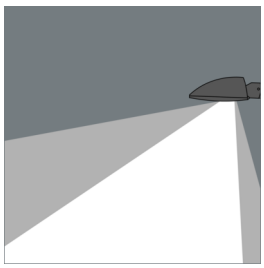

Auf Wunsch bieten wir die Leuchten in Sonderausführung an: Sonderfarben nach RAL, DB oder NCS in Polyesterpulverbeschichtung, Lichtfarben 2700 K oder weitere Lichtfarben, Ausführungen für erhöhte Umgebungstemperaturen.

Ausschreibungstext

Leuchtengehäuse aus hochkorrosionsbeständigem Aluminium-Druckguss AlSi12 (Leg. 230), Polyesterpulver beschichtet in hochwertig deckendem und UV-stabilen Schichtverfahren, Farbe: schwarz RAL 7021, alle äußeren Stahlteile aus rostfreiem Edelstahl, temperaturwechselbeständiges Sicherheitsglas (ESG) - einseitig entspiegelt, mit Strukturglas zur Blendungsreduzierung, Silikondichtung, Verschluss mit 4 Edelstahlschrauben, Montagebügel aus beschichtetem Aluminium mit Neigungsskala: 4 Bohrungen Ø 8,5 mm, Abstand 70 mm (120 mm), 2 Bohrungen Ø 10 mm, Abstand 200 mm, 1 Mittelloch Ø 22 mm, Neigungsbereich: 210°, Kabelanschluss: M20, Anschlussklemme: 3-polig, hocheffizienter eloxierter matt glänzender Aluminiumreflektor, Betriebsgerät (AC/DC) eingebaut, CRI > 75, max 2 SDCM, Lebensdauer L90/B10 > 50.000 h, Leuchtenlichtstrom: 13843 lm, Anschlussleistung: 157 W, System-Lichtausbeute 88 lm/W, Schutzart IP65, Schutzklasse I, Schlagfestigkeit IK09, Windangriffsfläche 0,16 m², Abmessungen (L×H×B): 450 × 150 × 335 mm, Gewicht 9.3 kg

Der modulare Aufbau der Leuchte ermöglicht den Austausch einzelner Komponenten. Das Produkt erfüllt die grundlegenden Anforderungen der anwendbaren EU-Richtlinien und des Produktsicherheitsgesetzes und trägt die Kennzeichnung CE.

IP65 IK09

Spezifikationen

Anschlussleistung	157 W
System-Lichtausbeute	88 lm/W
Leuchtmittel	LED 4000 K
Farbwiedergabeindex	CRI > 75
Farbtoleranz	max 2 SDCM
Lebensdauer ta 25°C	L90/B10 > 50.000 h
Betriebsgerät	on / off
Eingangsspannung AC	220 – 240 V
Eingangsspannung DC	195 – 255 V
Spannungsfestigkeit	6 kV L/N | 10 kV L/PE
Leuchten pro B16A / C16A	5 / 10

Gehäusefarbe	schwarz RAL 7021
Anschlussleitung	Ø 8 – 15 mm
Schutzart	IP65
Schutzklasse	I
Schlagfestigkeit	IK09
Windangriffsfläche	0,16m²
Abmessung	450 × 150 × 335 mm
Gewicht	9,30 kg
Max. Umgebungstemp. ta	35°