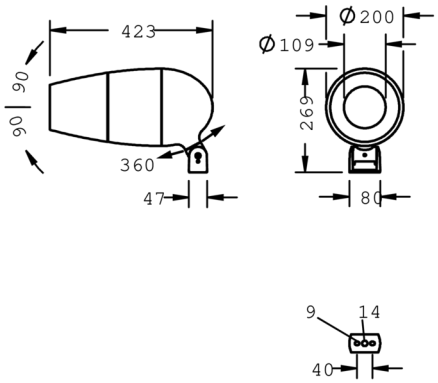

Metaspot Gobo

8 244 066 369

49 W, 1401 lm, 3000 K warmweiß, Zhaga 18,
45 mm Brennweite 41°

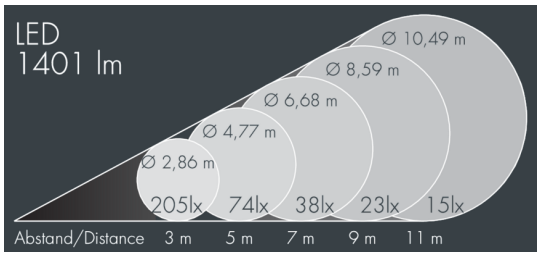

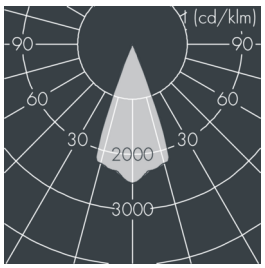

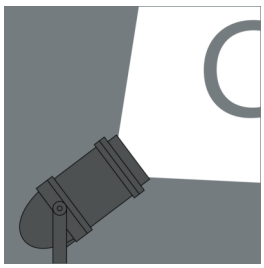

Auf Wunsch bieten wir die Leuchten in Sonderausführung an: Sonderfarben nach RAL, DB oder NCS in Polyesterpulverbeschichtung, Lichtfarben 2700 K oder weitere Lichtfarben, Ausführungen für erhöhte Umgebungstemperaturen.

Ausschreibungstext

Leuchtengehäuse aus hochkorrosionsbeständigem Aluminium-Druckguss AlSi12 (Leg. 230), Polyesterpulver beschichtet in hochwertig deckendem und UV-stabilen Schichtverfahren, Farbe: weiß RAL 9002, alle äußeren Stahlteile aus rostfreiem Edelstahl, temperaturwechselbeständiges Sicherheitsglas (ESG) - einseitig entspiegelt, dunkler Siebdruck, Silikondichtung, werkzeugloser Drehverschluss, Montagebügel aus beschichtetem Aluminium mit Neigungsskala: 2 Bohrungen Ø 9 mm, Abstand 40 mm, 1 Mittelloch Ø 14 mm, Neigungsbereich: 180°, Kabelanschluss: M20, Anschlussklemme: 5-polig, fokussierbares Objektiv mit präziserer Lichtverteilung erzeugt randscharfe begrenzte Projektionen mit hoher Abbildungsqualität, Betriebsgerät (AC/DC) eingebaut, CRI > 70, Halbstreuwinkel: 41°, Leuchtenlichtstrom: 1401 lm, Anschlussleistung: 49 W, System-Lichtausbeute 29 lm/W, Schutzart IP65, Schutzklasse I, Schlagfestigkeit IK08, Abmessungen: Ø 200 mm, Breite 423 mm, Gewicht 6.5 kg

Der modulare Aufbau der Leuchte ermöglicht den Austausch einzelner Komponenten. Das Produkt erfüllt die grundlegenden Anforderungen der anwendbaren EU-Richtlinien und des Produktsicherheitsgesetzes und trägt die Kennzeichnung CE.

IP65 IK08

Spezifikationen

Anschlussleistung	49 W	Halbstreuwinkel	41°
System-Lichtausbeute	29 lm/W	Gehäusefarbe	weiß RAL 9002
Leuchtmittel	LED 3000 K	Schutzart	IP65
Farbwiedergabeindex	CRI > 70	Schutzklasse	I
Betriebsgerät	Zhaga 18	Schlagfestigkeit	IK08
		Abmessung	Ø 200 mm, Breite 423 mm
		Gewicht	6,50 kg