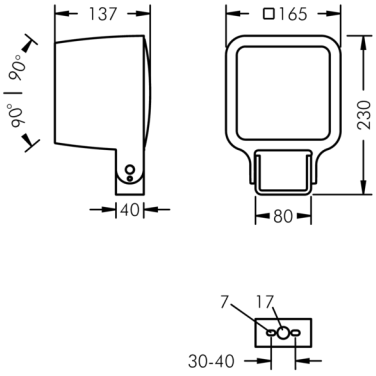

Monoflood 2

8 202 056 079

5 × 5,6 W, 1364 lm, 3000 K warmweiß, bandförmig, drehbar 9° / 40°

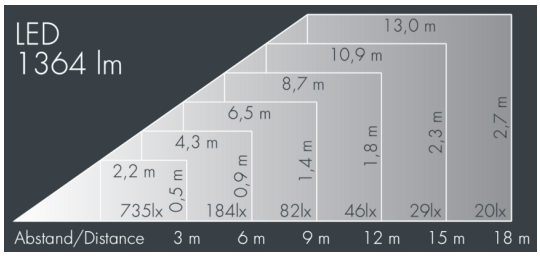

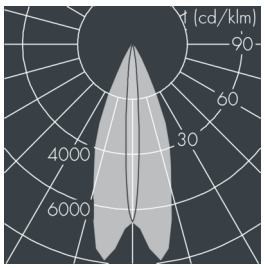

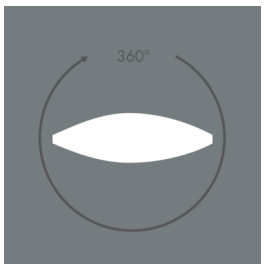

Auf Wunsch bieten wir die Leuchten in Sonderausführung an: Sonderfarben nach RAL, DB oder NCS in Polyesterpulverbeschichtung, Lichtfarben 2700 K oder weitere Lichtfarben, Ausführungen für erhöhte Umgebungstemperaturen.

Ausschreibungstext

Leuchtengehäuse aus hochkorrosionsbeständigem Aluminium-Druckguss AlSi12 (Leg. 230), Polyesterpulver beschichtet in hochwertig deckendem und UV-stabilen Schichtverfahren, Farbe: silbergrau , alle äußeren Stahlteile aus rostfreiem Edelstahl, temperaturwechselbeständiges Sicherheitsglas (ESG) - einseitig entspiegelt, dunkler Siebdruck, Silikondichtung, Verschluss mit 4 Edelstahlschrauben, Bügel: 2 Bohrungen Ø 7 mm, Abstand 30-40 mm, 1 Mittelloch Ø 17 mm, Neigungsbereich: 180°, Kabelanschluss: M16, Anschlussklemme: 3-polig, präzise PMMA Optiken, Betriebsgerät (AC/DC) eingebaut, CRI > 80, max 2 SDCM, Lebensdauer L90/B10 > 50.000 h, Halbstreuwinkel: 9° / 40°, Leuchtenlichtstrom: 1364 lm, Anschlussleistung: 25 W, System-Lichtausbeute 55 lm/W, Schutzart IP67, Schutzklasse I, Schlagfestigkeit IK09, Windangriffsfläche 0,024 m², Abmessungen (L×H×B): 165 × 137 × 165 mm, Gewicht 3.2 kg

Der modulare Aufbau der Leuchte ermöglicht den Austausch einzelner Komponenten. Das Produkt erfüllt die grundlegenden Anforderungen der anwendbaren EU-Richtlinien und des Produktsicherheitsgesetzes und trägt die Kennzeichnung CE und ENEC.

IP67 IK09

Spezifikationen

Anschlussleistung	25 W	Halbstreuwinkel	9° / 40°
System-Lichtausbeute	55 lm/W	Gehäusefarbe	silbergrau
Leuchtmittel	LED 3000 K	Schutzart	IP67
Farbwiedergabeindex	CRI > 80	Schutzklasse	I
Farbtoleranz	max 2 SDCM	Schlagfestigkeit	IK09
Lebensdauer ta 25°C	L90/B10 > 50.000 h	Windangriffsfläche	0,024m²
Betriebsgerät	on / off	Abmessung	165 × 137 × 165 mm
Eingangsspannung AC	220 – 240 V	Gewicht	3,20 kg
Eingangsspannung DC	190 – 255 V	Max. Umgebungstemp. ta	40°
Spannungsfestigkeit	2 kV L/N | 2 kV L/PE		
Leuchten pro B16A / C16A	50 / 0		