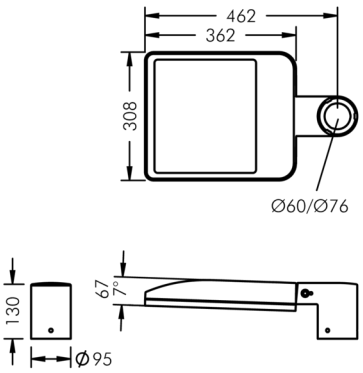

Monospace High Output

8 251 365 049

4 × 20 W, 9361 lm, 4000 K neutralweiß,
asymmetrisch strahlend 58°

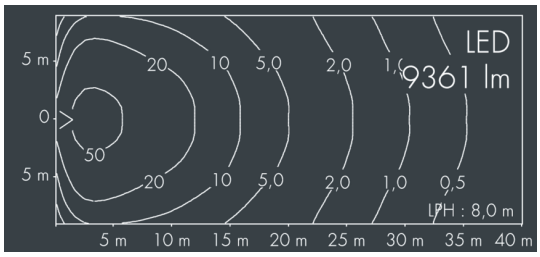

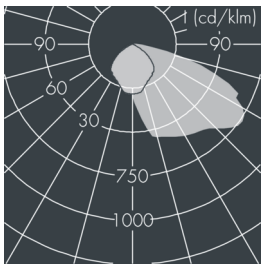

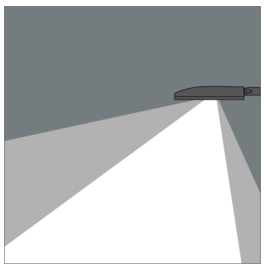

Auf Wunsch bieten wir die Leuchten in Sonderausführung an: Sonderfarben nach RAL, DB oder NCS in Polyesterpulverbeschichtung, Lichtfarben 2700 K oder weitere Lichtfarben, Ausführungen für erhöhte Umgebungstemperaturen.

Ausschreibungstext

Leuchtengehäuse aus hochkorrosionsbeständigem Aluminium-Druckguss AlSi12 (Leg. 230), Polyesterpulver beschichtet in hochwertig deckendem und UV-stabilen Schichtverfahren, Farbe: weiß RAL 9002, alle äußeren Stahlteile aus rostfreiem Edelstahl, temperaturwechselbeständiges, lichteffizientes Sicherheitsglas (ESG) - einseitig entspiegelt, dunkler Siebdruck, Silikondichtung, Verschluss mit 4 Edelstahlschrauben, mit 1-fach Mastaufsatz für Mastzopf Ø 60/76 mm, Befestigung mit 3 Madenschrauben M8, Neigungsbereich: 7°, Kabelanschluss: M20, mit 8 m Gummi-Zuleitung H05RN-F3G1, Anschlussklemme: 3-polig, hocheffizienter metallisierter PC-Reflektor, Betriebsgerät eingebaut, CRI > 80, 3 SCDM, Lebensdauer L80/B20 > 50.000 h, Leuchtenlichtstrom: 9361 lm, Anschlussleistung: 80 W, System-Lichtausbeute 117 lm/W, Schutzart IP67, Schutzklasse I, Schlagfestigkeit IK08, Windangriffsfläche 0,063 m², Abmessungen (L×H×B): 362 × 67 × 308 mm, Gewicht 5.4 kg

Der modulare Aufbau der Leuchte ermöglicht den Austausch einzelner Komponenten. Das Produkt erfüllt die grundlegenden Anforderungen der anwendbaren EU-Richtlinien und des Produktsicherheitsgesetzes und trägt die Kennzeichnung CE und ENEC.

IP67 IK08

Spezifikationen

Anschlussleistung	80 W	Gehäusefarbe	weiß RAL 9002
System-Lichtausbeute	117 lm/W	Anschlussleitung	Ø 5 – 14 mm
Leuchtmittel	LED 4000 K	Schutzart	IP67
Farbwiedergabeindex	CRI > 80	Schutzklasse	I
Farbtoleranz	3 SCDM	Schlagfestigkeit	IK08
Lebensdauer ta 25°C	L80/B20 > 50.000 h	Windangriffsfläche	0,063m²
Betriebsgerät	on / off	Abmessung	362 × 67 × 308 mm
Eingangsspannung AC	230	Gewicht	5,40 kg
Spannungsfestigkeit	6 kV L/N | 10 kV L/PE	Max. Umgebungstemp. ta	35°
Leuchten pro B16A / C16A	11 / 18		