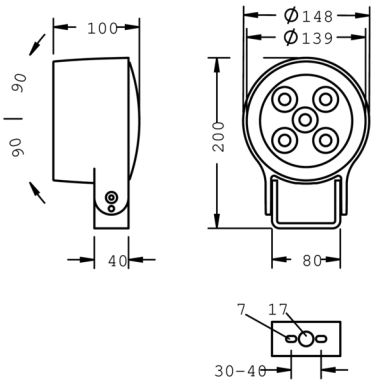


## Monospot S3

8 993 046 019

5 × 5,2 W, 1791 lm, 3000 K warmweiß, engstrahlend 6°

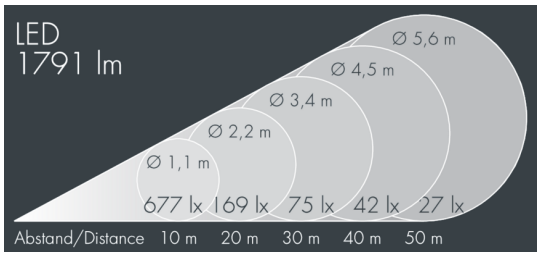


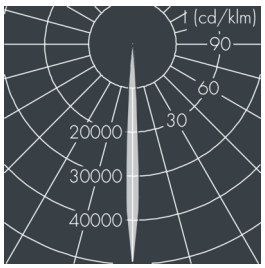


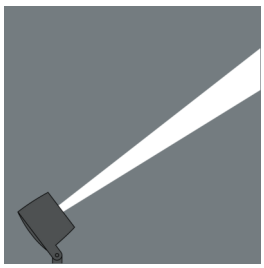

Auf Wunsch bieten wir die Leuchten in Sonderausführung an: Sonderfarben nach RAL, DB oder NCS in Polyesterpulverbeschichtung, Lichtfarben 2700 K oder weitere Lichtfarben, Ausführungen für erhöhte Umgebungstemperaturen.

### Ausschreibungstext

Leuchtengehäuse aus hochkorrosionsbeständigem Aluminium-Druckguss AlSi12 (Leg. 230), Polyesterpulver beschichtet in hochwertig deckendem und UV-stabilen Schichtverfahren, Farbe: schwarz RAL 7021, alle äußeren Stahlteile aus rostfreiem Edelstahl, temperaturwechselbeständiges Sicherheitsglas (ESG) - einseitig entspiegelt, dunkler Siebdruck, Silikondichtung, Verschluss mit 3 Edelstahlschrauben, Bügel: 2 Bohrungen Ø 7 mm, Abstand 30 – 40 mm, 1 Mittelloch Ø 17 mm, Neigungsbereich: 180°, Kabelanschluss: M16, Anschlussklemme: 3-polig, präzise PMMA Optiken, Betriebsgerät (AC/DC) eingebaut, CRI > 80, max 2 SCDM, Lebensdauer L90/B10 > 50.000 h, Halbstreuwinkel: 6°, Leuchtenlichtstrom: 1791 lm, Anschlussleistung: 26 W, System-Lichtausbeute 69 lm/W, Schutzart IP67, Schutzklasse I, Schlagfestigkeit IK08, Windangriffsfläche 0,016 m², Abmessungen: Ø 148 mm, Breite 100 mm, Gewicht 1.8 kg

Der modulare Aufbau der Leuchte ermöglicht den Austausch einzelner Komponenten. Das Produkt erfüllt die grundlegenden Anforderungen der anwendbaren EU-Richtlinien und des Produktsicherheitsgesetzes und trägt die Kennzeichnung CE und ENEC.

IP67 IK08

## Spezifikationen

| | | | |
|---|---|---|---|
| Anschlussleistung | 26 W | Halbstreuwinkel | 6° |
| System-Lichtausbeute | 69 lm/W | Gehäusefarbe | schwarz RAL 7021 |
| Leuchtmittel | LED 3000 K | Anschlussleitung | Ø 6 – 13 mm |
| Farbwiedergabeindex | CRI > 80 | Schutzart | IP67 |
| Farbtoleranz | max 2 SCDM | Schutzklasse | I |
| Lebensdauer ta 25°C | L90/B10 > 50.000 h | Schlagfestigkeit | IK08 |
| Betriebsgerät | on / off | Windangriffsfläche | 0,016m² |
| Eingangsspannung AC | 220 – 240 V | Abmessung | Ø 148 mm, Breite 100 mm |
| Eingangsspannung DC | 220 – 240 V | Gewicht | 1,80 kg |
| Spannungsfestigkeit | 2 kV L/N \| 4 kV L/PE | Max. Umgebungstemp. ta | 35° |
| Leuchten pro B16A / C16A | 50 / 85 | | |