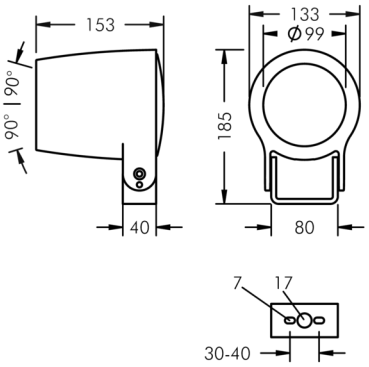

Monospot 2

8 902 047 089

14 W, 695 lm, 2700 K warmweiß,
Street Optic 41° / 137°

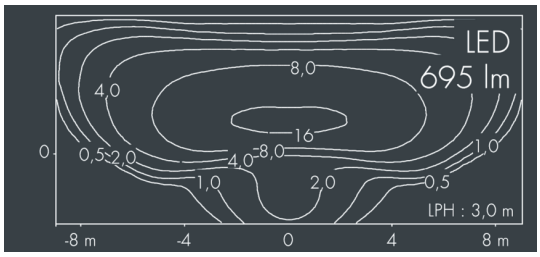

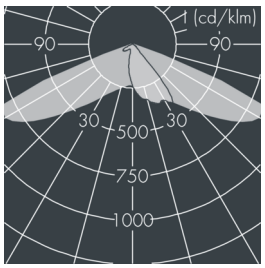

Auf Wunsch bieten wir die Leuchten in Sonderausführung an: Sonderfarben nach RAL, DB oder NCS in Polyesterpulverbeschichtung, Lichtfarben 2700 K oder weitere Lichtfarben, Ausführungen für erhöhte Umgebungstemperaturen.

Ausschreibungstext

Leuchtengehäuse aus hochkorrosionsbeständigem Aluminium-Druckguss AlSi12 (Leg. 230), Polyesterpulver beschichtet in hochwertig deckendem und UV-stabilen Schichtverfahren, Farbe: schwarz RAL 7021, alle äußeren Stahlteile aus rostfreiem Edelstahl, temperaturwechselbeständiges Sicherheitsglas (ESG) - einseitig entspiegelt, dunkler Siebdruck, Silikondichtung, Verschluss mit 3 Edelstahlschrauben, Bügel: 2 Langlöcher Ø 7 mm, Abstand 30 – 40 mm, 1 Mittelloch Ø 17 mm, Neigungsbereich: 180°, Kabelanschluss: M20, Anschlussklemme: 3-polig, Linse für extrem breite Batwing-Lichtverteilung aus hochlichteffizientem optischem Silikon, Betriebsgerät (AC/DC) eingebaut, CRI > 70, max 3 SDCM, Lebensdauer L90/B10 > 50.000 h,
Halbstreuwinkel: 41° / 137°, Leuchtenlichtstrom: 695 lm, Anschlussleistung: 14 W, System-Lichtausbeute 50 lm/W, Schutzart IP67, Schutzklasse I, Schlagfestigkeit IK08, Windangriffsfläche 0,021 m², Abmessungen:
Ø 133 mm, Breite 153 mm, Gewicht 1.9 kg

Der modulare Aufbau der Leuchte ermöglicht den Austausch einzelner Komponenten. Das Produkt erfüllt die grundlegenden Anforderungen der anwendbaren EU-Richtlinien und des Produktsicherheitsgesetzes und trägt die Kennzeichnung CE.

IP67 IK08

Spezifikationen

Anschlussleistung	14 W	Halbstreuwinkel	41° / 137°
System-Lichtausbeute	50 lm/W	Gehäusefarbe	schwarz RAL 7021
Leuchtmittel	LED 2700 K	Anschlussleitung	Ø 5 – 9 mm
Farbwiedergabeindex	CRI > 70	Schutzart	IP67
Farbtoleranz	max 3 SDCM	Schutzklasse	I
Lebensdauer ta 25°C	L90/B10 > 50.000 h	Schlagfestigkeit	IK08
Betriebsgerät	on / off	Windangriffsfläche	0,021m²
Eingangsspannung AC	220 – 240 V	Abmessung	Ø 133 mm, Breite 153 mm
Eingangsspannung DC	220 – 240 V	Gewicht	1,90 kg
Spannungsfestigkeit	2 kV L/N | 4 kV L/PE	Max. Umgebungstemp. ta	40°
Leuchten pro B16A / C16A	50 / 85		