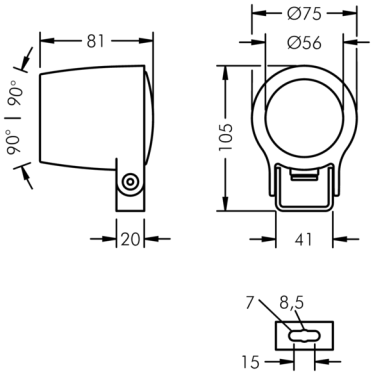

Monospot Mini

8 900 056 029

3 W, 130 lm, 3000 K warmweiß,
bandförmig, vertikal 24° / 6°

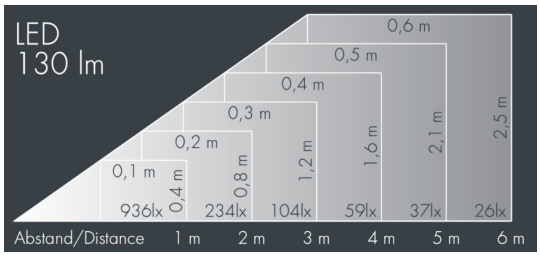

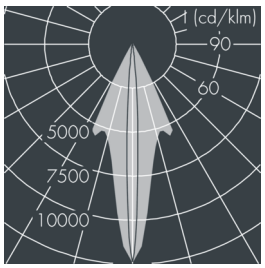

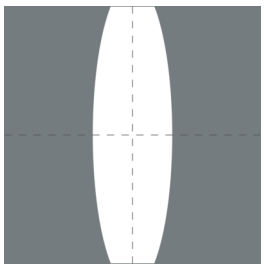

Auf Wunsch bieten wir die Leuchten in Sonderausführung an: Sonderfarben nach RAL, DB oder NCS in Polyesterpulverbeschichtung, Lichtfarben 2700 K oder weitere Lichtfarben, Ausführungen für erhöhte Umgebungstemperaturen.

Ausschreibungstext

Leuchtengehäuse aus hochkorrosionsbeständigem Aluminium-Druckguss AlSi12 (Leg. 230), Polyesterpulver beschichtet in hochwertig deckendem und UV-stabilen Schichtverfahren, Farbe: silbergrau , alle äußeren Stahlteile aus rostfreiem Edelstahl, temperaturwechselbeständiges Sicherheitsglas (ESG) - einseitig entspiegelt, dunkler Siebdruck, Silikondichtung, Verschluss mit 2 Edelstahlschrauben, Bügel: 1 Langloch Ø 7 mm, Abstand 15 mm, 1 Mittelloch Ø 8,5 mm, Neigungsbereich: 180°, Kabelanschluss: M16, Anschlussklemme: 3-polig, präzise PMMA Optik, Betriebsgerät (AC/DC) eingebaut, CRI > 80, max 2 SDCM, Lebensdauer L90/B10 > 50.000 h, Halbstreuwinkel: 24° / 6°, Leuchtenlichtstrom: 130 lm, Anschlussleistung: 3 W, System-Lichtausbeute 43 lm/W, Schutzart IP65, Schutzklasse I, Schlagfestigkeit IK08, Windangriffsfläche 0,006 m², Abmessungen: Ø 75 mm, Breite 81 mm, Gewicht 0.6 kg

Der modulare Aufbau der Leuchte ermöglicht den Austausch einzelner Komponenten. Das Produkt erfüllt die grundlegenden Anforderungen der anwendbaren EU-Richtlinien und des Produktsicherheitsgesetzes und trägt die Kennzeichnung CE.

IP65 IK08

Spezifikationen

Anschlussleistung	3 W	Halbstreuwinkel	24° / 6°
System-Lichtausbeute	43 lm/W	Gehäusefarbe	silbergrau
Leuchtmittel	LED 3000 K	Anschlussleitung	Ø 5 – 9 mm
Farbwiedergabeindex	CRI > 80	Schutzart	IP65
Farbtoleranz	max 2 SDCM	Schutzklasse	I
Lebensdauer ta 25°C	L90/B10 > 50.000 h	Schlagfestigkeit	IK08
Betriebsgerät	on / off	Windangriffsfläche	0,006m²
Eingangsspannung AC	100 – 240 V	Abmessung	Ø 75 mm, Breite 81 mm
Eingangsspannung DC	150 – 250 V	Gewicht	0,60 kg
Spannungsfestigkeit	1 kV L/N | 1 kV L/PE	Max. Umgebungstemp. ta	45°
Leuchten pro B16A / C16A	157 / 317		