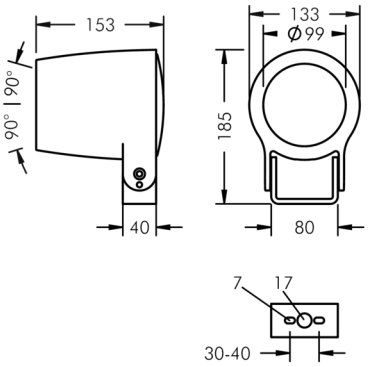

Monospot 2

8 902 046 249

14 W, 1116 lm, 3000 K warmweiß, 1-10V, mittelbreitstrahlend 31°

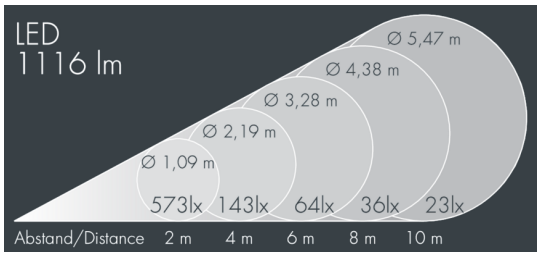

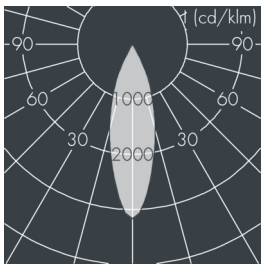

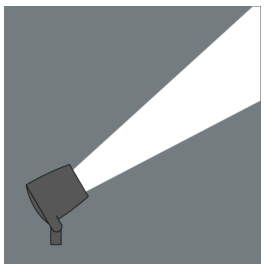

Auf Wunsch bieten wir die Leuchten in Sonderausführung an: Sonderfarben nach RAL, DB oder NCS in Polyesterpulverbeschichtung, Lichtfarben 2700 K oder weitere Lichtfarben, Ausführungen für erhöhte Umgebungstemperaturen.

Ausschreibungstext

Leuchtengehäuse aus hochkorrosionsbeständigem Aluminium-Druckguss AlSi12 (Leg. 230), Polyesterpulver beschichtet in hochwertig deckendem und UV-stabilen Schichtverfahren, Farbe: schwarz RAL 7021, alle äußeren Stahlteile aus rostfreiem Edelstahl, temperaturwechselbeständiges Sicherheitsglas (ESG) - einseitig entspiegelt, dunkler Siebdruck, Silikondichtung, Verschluss mit 2 Edelstahlschrauben, Bügel: 2 Langlöcher Ø 7 mm, Abstand 30 – 40 mm, 1 Mittelloch Ø 17 mm, Neigungsbereich: 180°, Kabelanschluss: M16, Anschlussklemme: 5-polig, hocheffizienter facettierter rotationssymmetrischer Aluminiumreflektor, Betriebsgerät (dimmbar 1-10V) eingebaut, CRI > 80, max 3 SDCM, Lebensdauer L90/B10 > 50.000 h, Halbstreuwinkel: 31°, Leuchtenlichtstrom: 1116 lm, Anschlussleistung: 14 W, System-Lichtausbeute 79 lm/W, Schutzart IP67, Schutzklasse I, Schlagfestigkeit IK08, Windangriffsfläche 0,031 m², Abmessungen: Ø 165 mm, Breite 157 mm, Gewicht 2.2 kg

Der modulare Aufbau der Leuchte ermöglicht den Austausch einzelner Komponenten. Das Produkt erfüllt die grundlegenden Anforderungen der anwendbaren EU-Richtlinien und des Produktsicherheitsgesetzes und trägt die Kennzeichnung CE und ENEC.

IP67 IK08

Spezifikationen

Anschlussleistung	14 W
System-Lichtausbeute	79 lm/W
Leuchtmittel	LED 3000 K
Farbwiedergabeindex	CRI > 80
Farbtoleranz	max 3 SDCM
Lebensdauer ta 25°C	L90/B10 > 50.000 h
Betriebsgerät	1-10V
Eingangsspannung AC	110 – 240 V
Eingangsspannung DC	195 – 240 V
Spannungsfestigkeit	2 kV L/N | 4 kV L/PE
Leuchten pro B16A / C16A	50 / 85
Halbstreuwinkel	31°
Gehäusefarbe	schwarz RAL 7021
Anschlussleitung	Ø 5 – 9 mm
Schutzart	IP67
Schutzklasse	I
Schlagfestigkeit	IK08
Windangriffsfläche	0,031m²
Abmessung	Ø 165 mm, Breite 157 mm
Gewicht	2,20 kg
Max. Umgebungstemp. ta	45°