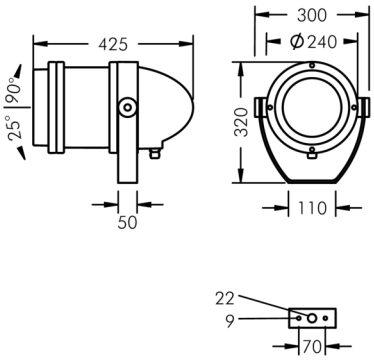

Nightspot B Gobo-Scheinwerfer

8 987 064 659

55 W, 1240 lm, 6500 K kaltweiß, DALI,
63 mm Brennweite 29°

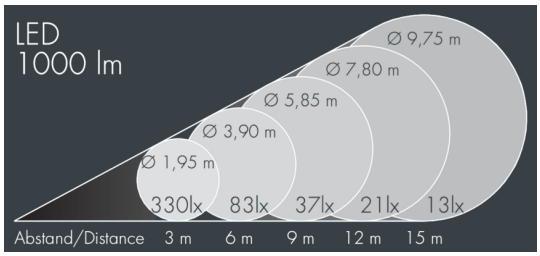

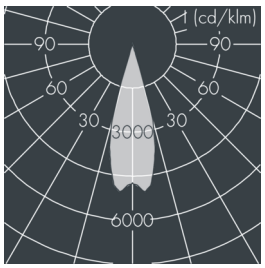

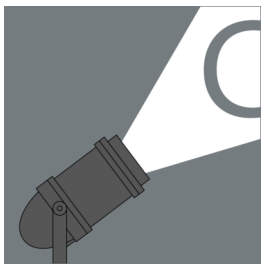

Auf Wunsch bieten wir die Leuchten in Sonderausführung an: Sonderfarben nach RAL, DB oder NCS in Polyesterpulverbeschichtung, Lichtfarben 2700 K oder weitere Lichtfarben, Ausführungen für erhöhte Umgebungstemperaturen.

Ausschreibungstext

Leuchtengehäuse aus hochkorrosionsbeständigem Aluminium-Druckguss AlSi12 (Leg. 230) und Aluminiumprofil, Polyesterpulver beschichtet in hochwertig deckendem und UV-stabilen Schichtverfahren, Farbe: weiß RAL 9002, alle äußeren Stahlteile aus rostfreiem Edelstahl, temperaturwechselbeständiges Sicherheitsglas (ESG) - einseitig entspiegelt, Silikondichtung, Verschluss mit 4 Edelstahlschrauben, Montagebügel aus beschichtetem Aluminium mit Neigungsskala: 2 Bohrungen Ø 9 mm, Abstand 70 mm, 1 Mittelloch Ø 22 mm, Neigungsbereich: 105°, Kabelanschluss: M20, Anschlussklemme: 5-polig, fokussierbares Objektiv mit präziserer Lichtverteilung erzeugt randscharfe begrenzte Projektionen mit hoher Abbildungsqualität, Betriebsgerät (dimmbar DALI) eingebaut, CRI > 70, Lebensdauer L70/B > 50.000 h, Halbstreuwinkel: 29°, Leuchtenlichtstrom: 1240 lm, Anschlussleistung: 55 W, System-Lichtausbeute 23 lm/W, Schutzart IP67, Schutzklasse II, Schlagfestigkeit IK08, Windangriffsfläche 0,085 m², Abmessungen: Ø 240 mm, Breite 425 mm, Gewicht 8.1 kg

Der modulare Aufbau der Leuchte ermöglicht den Austausch einzelner Komponenten. Das Produkt erfüllt die grundlegenden Anforderungen der anwendbaren EU-Richtlinien und des Produktsicherheitsgesetzes und trägt die Kennzeichnung CE.

IP67 IK08

Spezifikationen

Anschlussleistung	55 W	Halbstreuwinkel	29°
System-Lichtausbeute	23 lm/W	Gehäusefarbe	weiß RAL 9002
Leuchtmittel	LED 6500 K	Anschlussleitung	Ø 8 – 15 mm
Farbwiedergabeindex	CRI > 70	Schutzart	IP67
Lebensdauer ta 25°C	L70/B > 50.000 h	Schutzklasse	II
Betriebsgerät	DALI	Schlagfestigkeit	IK08
Eingangsspannung AC	220 – 240 V	Windangriffsfläche	0,085m²
Eingangsspannung DC	220 – 240 V	Abmessung	Ø 240 mm, Breite 425 mm
Spannungsfestigkeit	2 kV L/N | 4 kV L/PE	Gewicht	8,10 kg
Leuchten pro B16A / C16A	23 / 39	Max. Umgebungstemp. ta	35°