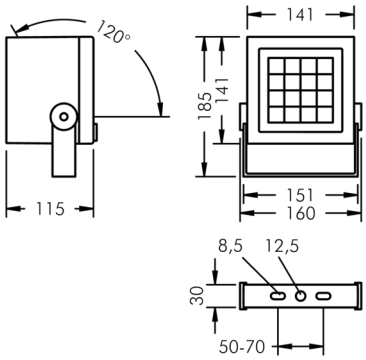

Superlight Nano 4

8 821 055 229

16 × 2,5 W, 2785 lm, 4000 K neutralweiß, 1-10V, bandförmig vertikal 41° / 7°

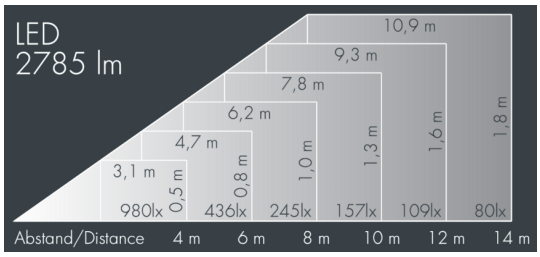

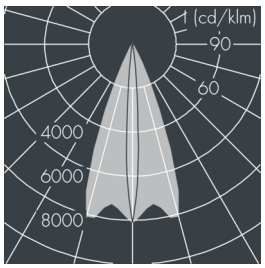

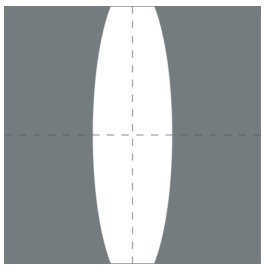

Auf Wunsch bieten wir die Leuchten in Sonderausführung an: Sonderfarben nach RAL, DB oder NCS in Polyesterpulverbeschichtung, Lichtfarben 2700 K oder weitere Lichtfarben, Ausführungen für erhöhte Umgebungstemperaturen.

Ausschreibungstext

Leuchtengehäuse aus Aluminium-Druckguss AlSi12 (Leg. 230), Polyesterpulver beschichtet in hochwertig deckendem und UV-stabilen Schichtverfahren, Farbe: silbergrau , alle äußeren Stahlteile aus rostfreiem Edelstahl, temperaturwechselbeständiges Sicherheitsglas (ESG) - einseitig entspiegelt, dunkler Siebdruck, Silikondichtung, Montagebügel aus beschichtetem Zink-Druckguss mit Neigungsskala: 2 Langlöcher Ø 8.5 mm, Abstand 50-70 mm, 1 Mittelloch Ø 12.5 mm, Neigungsbereich: 120°, Kabelanschluss: M20, Anschlussklemme: 5-polig, hocheffiziente lichttechnische Optiken aus transparentem thermoplastischem Kunststoff für gezielte Beleuchtungsaufgaben, Betriebsgerät (1-10 V) eingebaut, CRI > 80, max 2 SDCM, Lebensdauer L90/B10 > 50.000 h, Halbstreuwinkel: 41° / 7°, Leuchtenlichtstrom: 2785 lm, Anschlussleistung: 39 W, System-Lichtausbeute 71 lm/W, Schutzart IP67, Schutzklasse I, Schlagfestigkeit IK08, Windangriffsfläche 0,02 m², Abmessungen (L×H×B): 140 × 115 × 140 mm, Gewicht 2.3 kg

Der modulare Aufbau der Leuchte ermöglicht den Austausch einzelner Komponenten. Das Produkt erfüllt die grundlegenden Anforderungen der anwendbaren EU-Richtlinien und des Produktsicherheitsgesetzes und trägt die Kennzeichnung CE und ENEC.

IP67 IK08

Spezifikationen

Anschlussleistung	39 W	Halbstreuwinkel	41° / 7°
System-Lichtausbeute	71 lm/W	Gehäusefarbe	silbergrau
Leuchtmittel	LED 4000 K	Anschlussleitung	Ø 6 – 13 mm
Farbwiedergabeindex	CRI > 80	Schutzart	IP67
Farbtoleranz	max 2 SDCM	Schutzklasse	I
Lebensdauer ta 25°C	L90/B10 > 50.000 h	Schlagfestigkeit	IK08
Betriebsgerät	1-10V	Windangriffsfläche	0,02m²
Eingangsspannung AC	110 – 240 V	Abmessung	140 × 115 × 140 mm
Eingangsspannung DC	190 – 250 V	Gewicht	2,30 kg
Spannungsfestigkeit	4 kV L/N | 5 kV L/PE	Max. Umgebungstemp. ta	30°
Leuchten pro B16A / C16A	30 / 51		