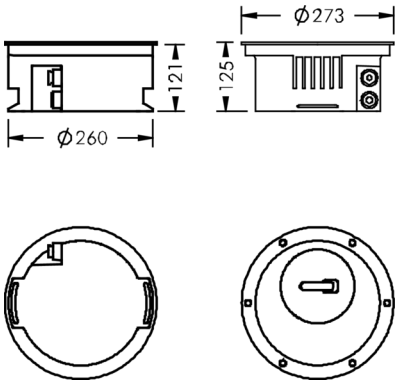

Uplight 280

8 600 112 069

Für

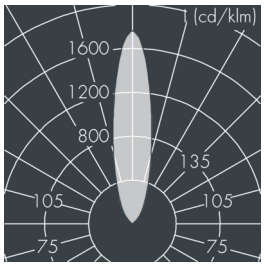

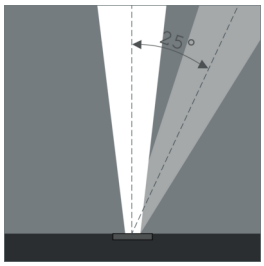

Auf Wunsch bieten wir die Leuchten in Sonderausführung an: Sonderfarben nach RAL, DB oder NCS in Polyesterpulverbeschichtung, Lichtfarben 2700 K oder weitere Lichtfarben, Ausführungen für erhöhte Umgebungstemperaturen.

Ausschreibungstext

Leuchtengehäuse aus hochkorrosionsbeständigem Aluminium-Guss AlSi12 (Leg. 230), 2-fach Polyesterpulver beschichtet in hochwertig deckendem und UV-stabilen Schichtverfahren, Farbe: schwarz RAL 7021, alle äußeren Stahlteile aus rostfreiem Edelstahl, mit rahmenbündigem, temperaturwechselbeständigem Sicherheitsglas (ESG) - einseitig entspiegelt, mit rutschhemmendem Abdeckglas (R13 nach DIN EN 51130), für Druckbelastung bis max. 5000 kg (nach IEC / EN 60598-2-13), Silikondichtung, Abdeckung und Verschluss mit 6 Schrauben aus V4A, Montage in Verbindung mit Einbaugehäuse 126 0 160 060, Kabelanschluss: M20, Anschlussklemme: 3-polig, rotationssymmetrischer Aluminiumreflektor, Schwenkbereich: 0-25, 0,8 m Zuleitung H07RN-F3G1,5, Vorschaltgerät und Zündgerät eingebaut, Halbstreuwinkel: 23°, Leuchtenlichtstrom: 3300 lm, Anschlussleistung: 35 W, System-Lichtausbeute 69 lm/W, Schutzart IP67, Schutzklasse I, Schlagfestigkeit IK10, Abmessungen: Ø 275 mm, Breite 135 mm, Gewicht 6.4 kg

Der modulare Aufbau der Leuchte ermöglicht den Austausch einzelner Komponenten. Das Produkt erfüllt die grundlegenden Anforderungen der anwendbaren EU-Richtlinien und des Produktsicherheitsgesetzes und trägt die Kennzeichnung CE.

IP67 IK10

Spezifikationen

Anschlussleistung	35 W	Halbstreuwinkel	23°
System-Lichtausbeute	69 lm/W	Gehäusefarbe	schwarz RAL 7021
Betriebsgerät	on / off	Anschlussleitung	Ø 6 – 13 mm
		Schutzart	IP67
		Schutzklasse	I
		Schlagfestigkeit	IK10
		Abmessung	Ø 275 mm, Breite 135 mm
		Gewicht	6,40 kg