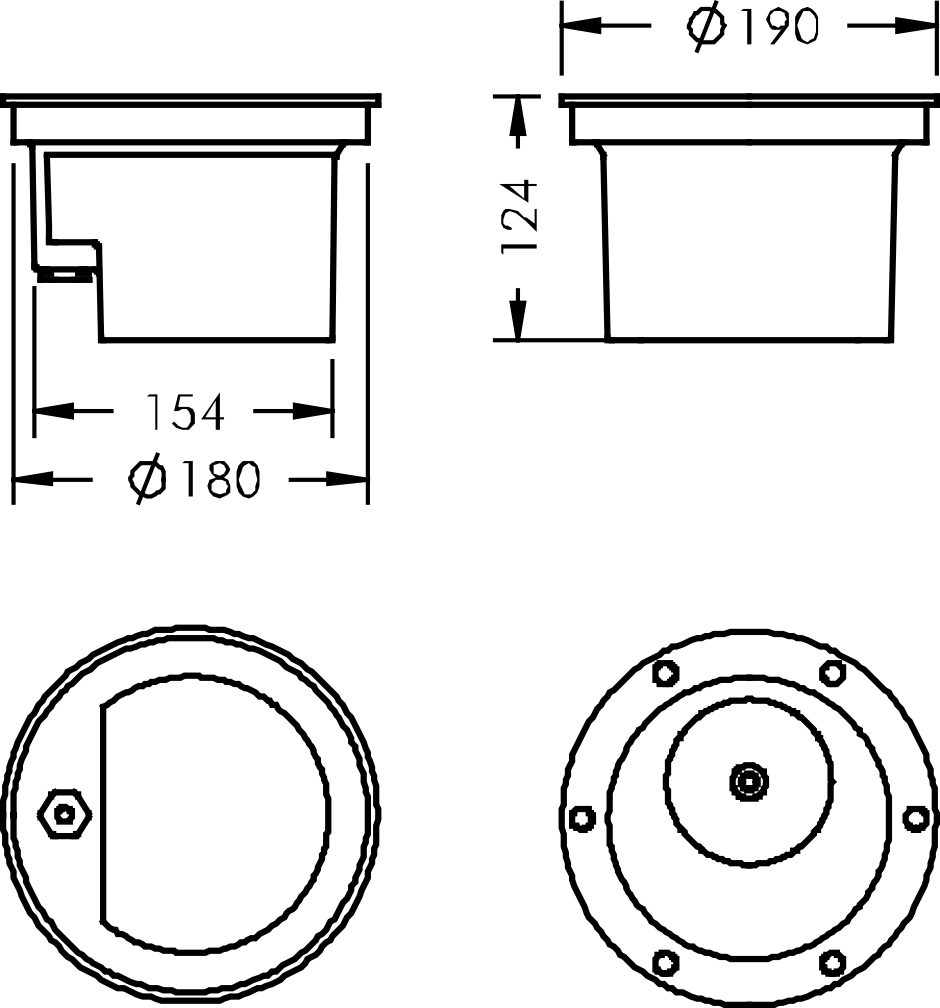
Ø190
124
154
Ø180